油圧ショベル装着式バイブロハンマ　HP-4SX・HP-7SX

特長・効果

- 高い回転数の油圧モーターから発生する大きな起振力＋油圧ショベルの押付力で強力な力となり、このクラス最高の杭打、杭抜能力を誇ります。
- 高周波振動ですから、地盤に伝わる振動（伝播振動）は少なくなっています。
- 油圧ショベルに取付けて使用するのでクレーン、発電機の大型機械が不要、コスト低減が図れます。
- 少人数で作業でき人件費も節約できます。
- 市街地及び障害物（歩道橋、ガード）の下、また、橋脚付近のコーナー等の狭い場所でも作業ができ、操作も簡単で、掘削作業と同じように楽に杭の打込み、引抜き作業ができます。

油圧ショベルの **押付力**　プラス ＋　ニューエーパイラの **起振力**

ヘッドの仕様

HP−4SX

国土交通省 超低騒音型建設機械

油圧ショベル　バケット容量 0.45～ 0.6m³クラス

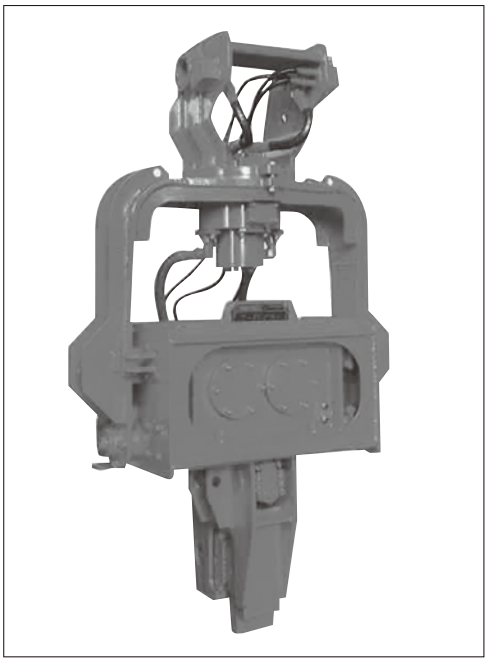

■本体寸法図

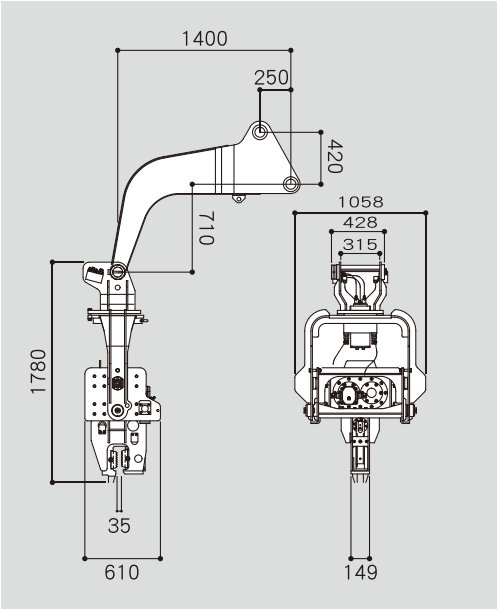

■油圧チャック寸法図

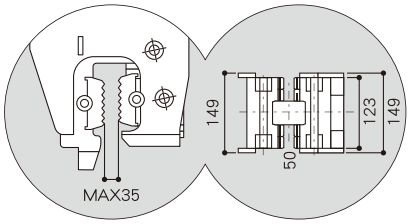

HP−7SX

油圧ショベル　バケット容量 0.8～1.0m³クラス

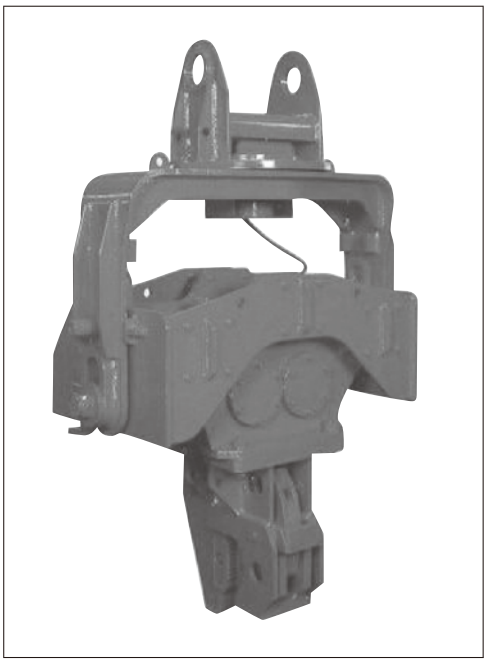

■本体寸法図

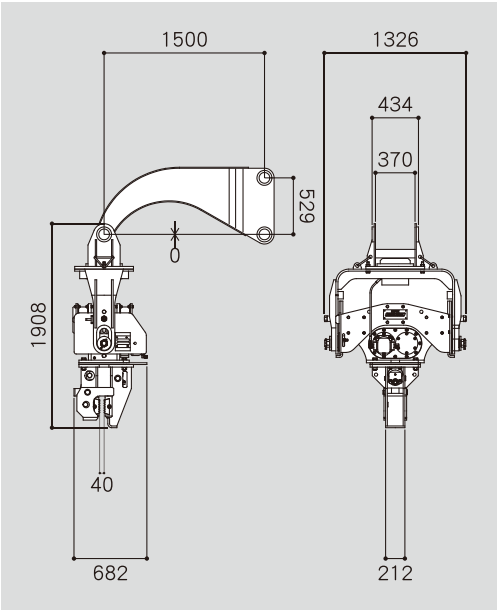

■油圧チャック寸法図

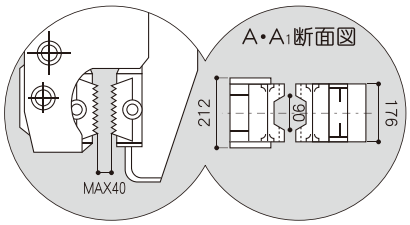

■仕様

型　　式	最　大 起振力 kN	最　大 振動数 (Hz)	最高作動 油　圧 (MPa)	最大必要 油　量 (ℓ/min)	全　　高 (mm)	本体重量 (kg)	適　用 油圧ショベル バケット容量 (m³クラス)
HP−4SX	82	50	15	120	1,780	736	0.45～0.6
HP−7SX	104	40	12	200	1,908	1,050	0.8～1.0